**APÉNDICE 1**
**PLANOS**

# PLANTA COMPUERTA CP - 21.99

Escala 1:50

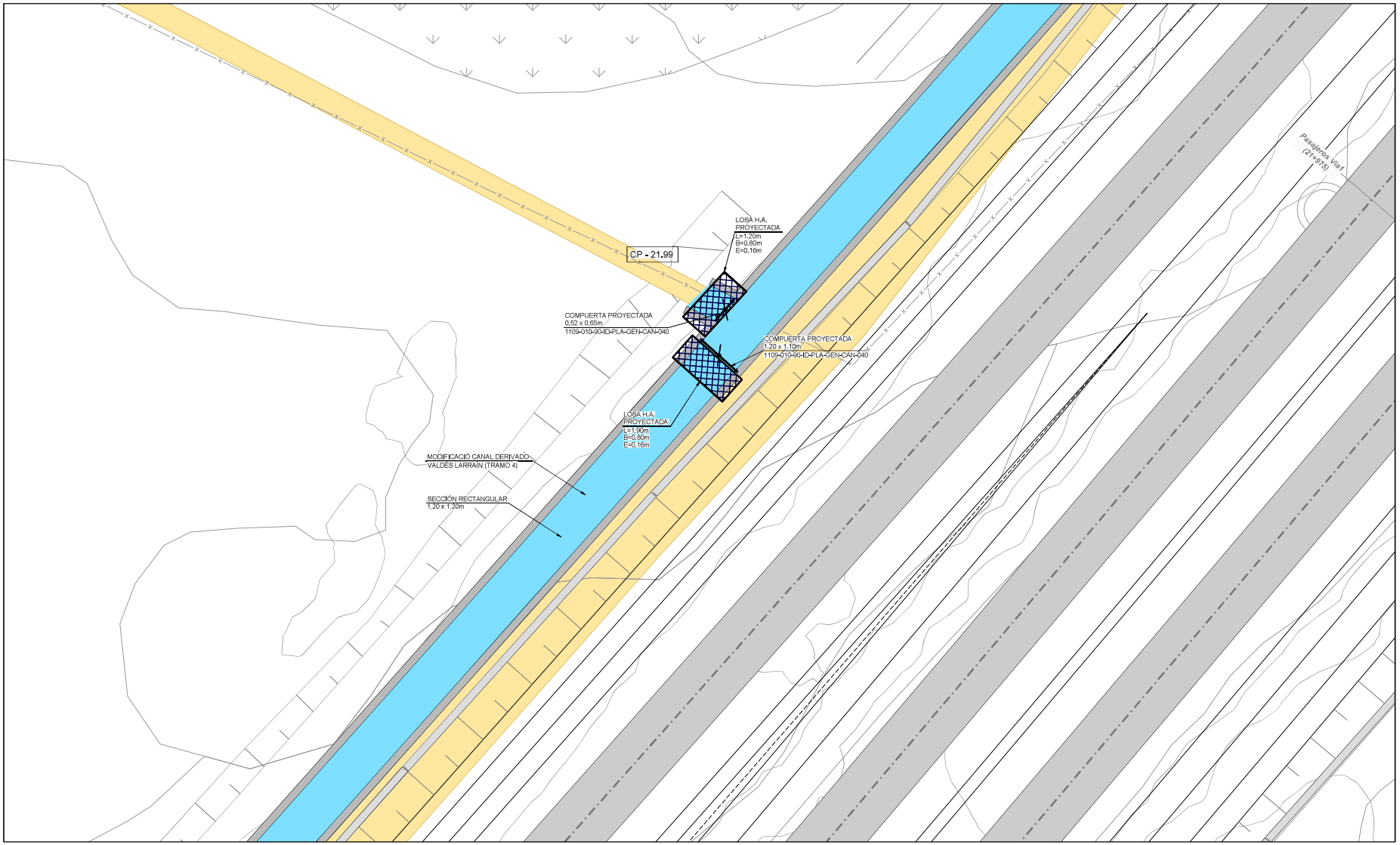


| REV. | FECHA | OBSERVACIÓN | PROY. | DIB. | REV. | APROB. | REV. | FECHA | OBSERVACIÓN | PROY. | DIB. | REV. | APROB. |
|---|---|---|---|---|---|---|---|---|---|---|---|---|---|
| 1 | 24/04/18 | EMITIDO PARA REVISIÓN | R.S.M. | R.J.V. | M.V.I. | | | | | | | | |

MEV

SUBCONTRATISTA

DIRECTOR DEL PROYECTO

MILLALÉN E. VILLALÓN I.

GERENTE DE PROYECTO
TREN ALAMEDA - MELIPILLA

MIGUEL OSORIO HIDALGO

FECHA
ABRIL 2018

ESCALA (Ansi D)
INDICADAS

EMPRESA DE LOS FERROCARRILES DEL ESTADO

GERENCIA DE PROYECTOS

GRUPOEFE

INGENIERÍA BÁSICA Y DE DETALLE DE LAS OBRAS CIVILES Y SISTEMAS FERROVIARIOS PARA EL MEJORAMIENTO INTEGRAL DE LA INFRAESTRUCTURA FERROVIARIA, TRAMO SANTIAGO-MELIPILLA

CONTENIDO:
INGENIERÍA DE DETALLE DE REPOSICIÓN DE CANALES
CANAL DERIVADO SANTA CRUZ
OBRAS COMPLEMENTARIAS

NOMBRE PLANO
C.D. SANTA CRUZ.(OC 1-10)

LÁMINA
9 DE 11

REVISIÓN
1

C:\GISIEIA\Tren Alameda Melipilla\CAD\PAS 156\PAS 156\PLANEDITABLE\PLANOS\Canal Santa Cruz Tramos\C.D. SANTA CRUZ.(OC 1-10).dwg

## PLANTA DESCARGA DSC - 22.17

Escala 1:50

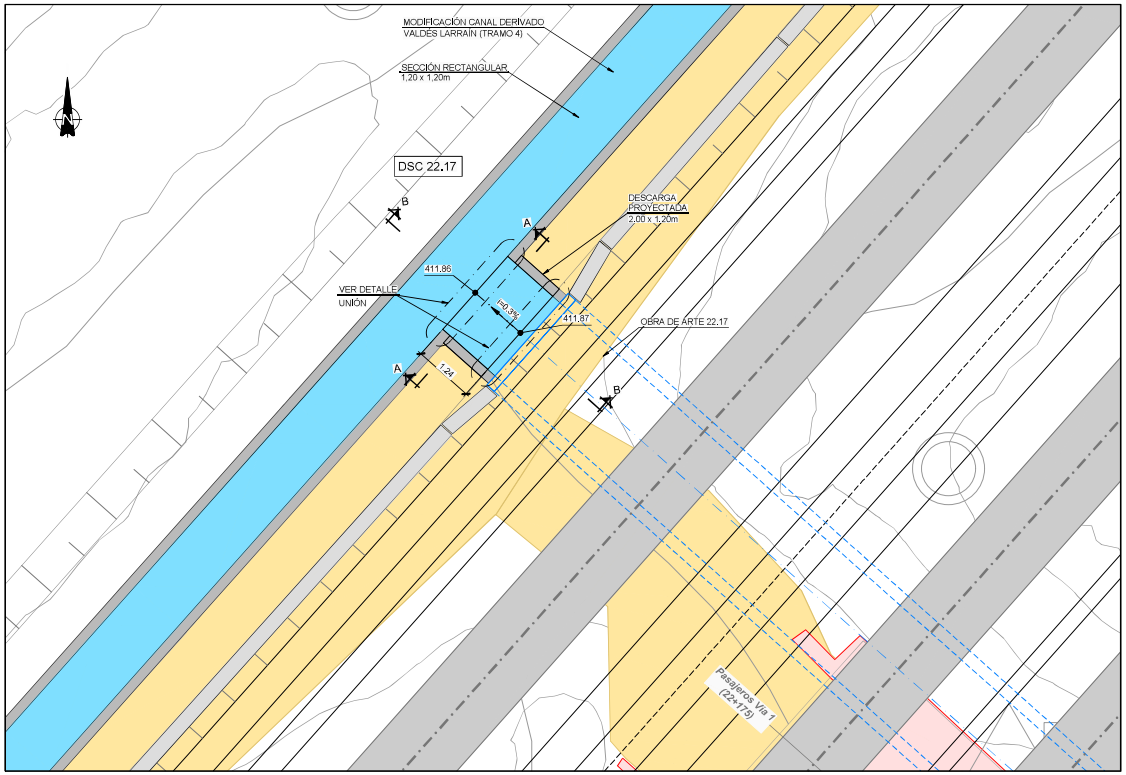


## SECCIÓN A-A (ARMADA)

Escala 1:20

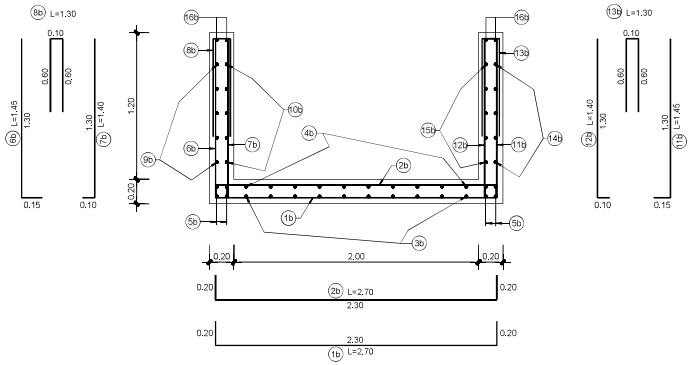


| ARMADURA DESCARGA 2.0x1.2 m. | | | |
|---|---|---|---|
| 1b | ϕ10/0.20 | 9b | ϕ10/0.20 |
| 2b | ϕ10/0.20 | 10b | ϕ10/0.20 |
| 3b | ϕ10/0.20 | 11b | ϕ10/0.20 |
| 4b | ϕ10/0.20 | 12b | ϕ10/0.20 |
| 5b | 4+4ϕ12 | 13b | ϕ10/0.20 |
| 6b | ϕ10/0.20 | 14b | ϕ10/0.20 |
| 7b | ϕ10/0.20 | 15b | ϕ10/0.20 |
| 8b | ϕ10/0.20 | 16b | 2+2ϕ12 |

## SECCIÓN B-B

Escala 1:20

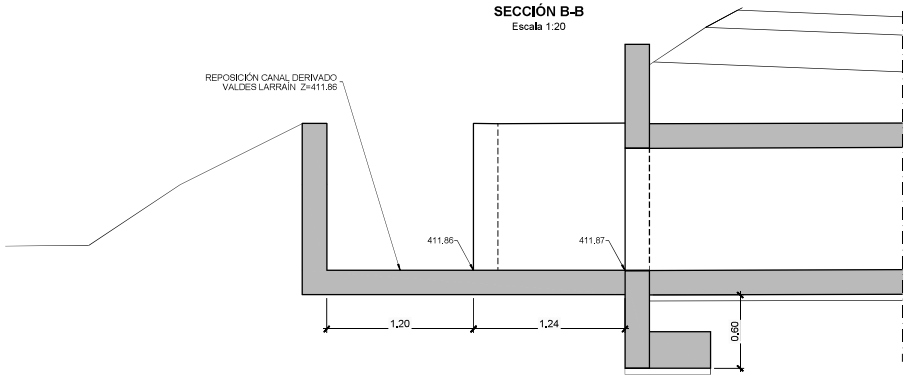


## DETALLE JUNTA DE DILATACION

Escala 1:5

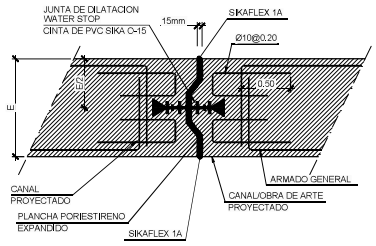


| REV. | FECHA | OBSERVACIÓN | PROY. | DIB. | REV. | APROB. | REV. | FECHA | OBSERVACIÓN | PROY. | DIB. | REV. | APROB. |
|---|---|---|---|---|---|---|---|---|---|---|---|---|---|
| 1 | 24/04/18 | EMITIDO PARA REVISIÓN | R.S.M. | R.J.V. | M.V.I. | | | | | | | | |

MEV

SUBCONTRATISTA

DIRECTOR DEL PROYECTO
MILLALÉN E. VILLALÓN I.

GERENTE DE PROYECTO
TREN ALAMEDA - MELIPILLA
MIGUEL OSORIO HIDALGO

FECHA
ABRIL 2018
ESCALA (Ansi D)
INDICADAS

EMPRESA DE LOS FERROCARRILES DEL ESTADO
GERENCIA DE PROYECTOS

GRUPOEFE

INGENIERÍA BÁSICA Y DE DETALLE DE LAS OBRAS CIVILES Y SISTEMAS FERROVIARIOS PARA EL MEJORAMIENTO INTEGRAL DE LA INFRAESTRUCTURA FERROVIARIA, TRAMO SANTIAGO-MELIPILLA

CONTENIDO:
INGENIERÍA DE DETALLE DE REPOSICIÓN DE CANALES
CANAL DERIVADO SANTA CRUZ
OBRAS COMPLEMENTARIAS

NOMBRE PLANO
C.D. SANTA CRUZ.(OC 1-10)

LÁMINA
10 DE 11

REVISIÓN
1

C:\GISEIA\Tren Alameda Melipilla\CAD\PAS 156\PAS 156\PLANEDITABLE\PLANOS\Canal Santa Cruz Tramos\C.D. SANTA CRUZ.(OC 1-10).dwg

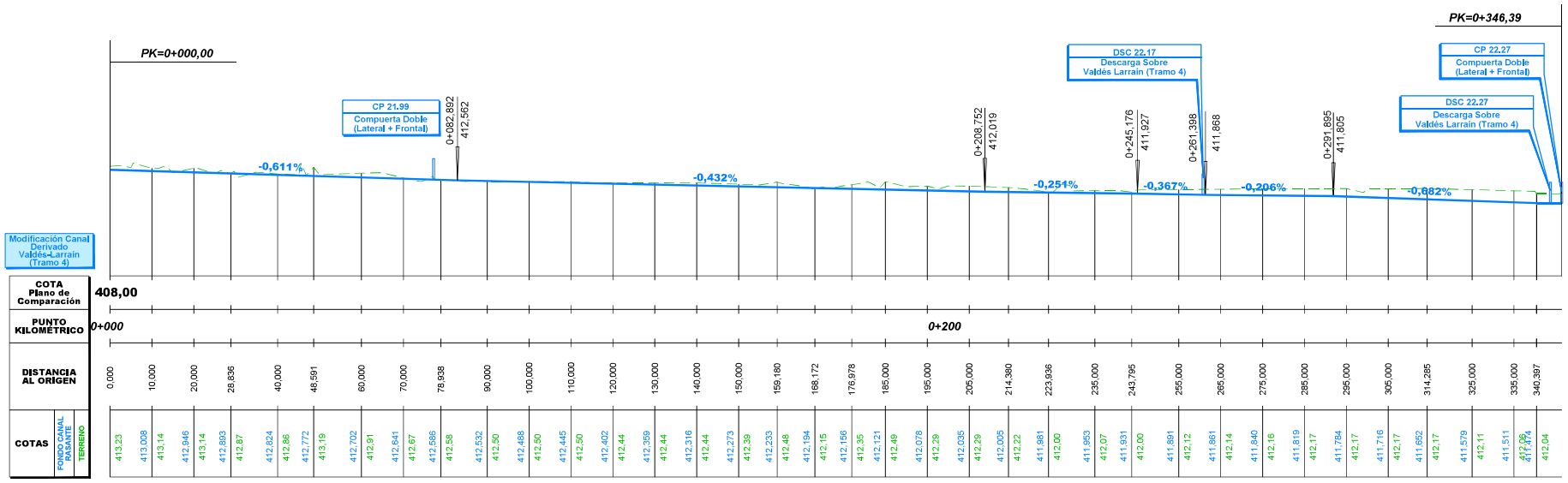


| REV. | FECHA | OBSERVACIÓN | PROY. | DIB. | REV. | APROB. |
|---|---|---|---|---|---|---|
| 1 | 24/04/18 | EMITIDO PARA REVISIÓN | R.S.M. | R.J.V. | M.V.I. | |

| REV. | FECHA | OBSERVACIÓN | PROY. | DIB. | REV. | APROB. |
|---|---|---|---|---|---|---|

SUBCONTRATISTA

DIRECTOR DEL PROYECTO
MILLALÉN E. VILLALÓN I.

GERENTE DE PROYECTO
TREN ALAMEDA - MELIPILLA
MIGUEL OSORIO HIDALGO

FECHA
ABRIL 2018

ESCALA (Anal D)
H:1/500 1/200 V:1/100

EMPRESA DE LOS
FERROCARRILES DEL ESTADO

GERENCIA DE PROYECTOS

GRUPOEFE

INGENIERÍA BÁSICA Y DE DETALLE DE LAS OBRAS CIVILES Y SISTEMAS FERROVIARIOS PARA EL MEJORAMIENTO INTEGRAL DE LA INFRAESTRUCTURA FERROVIARIA, TRAMO SANTIAGO-MELIPILLA

CONTENIDO:
INGENIERÍA DE DETALLE DE REPOSICIÓN DE CANALES
CANAL DERIVADO SANTA CRUZ
PERFIL LONGITUDINAL Y PERFILES TRANSVERSALES

NOMBRE PLANO
C.D. SANTA CRUZ.(P 1-6)

LÁMINA
6 DE 6

REVISIÓN
1

C:\GIS\BIA\Tren Alameda Melipilla\CAD\PAS 156\PLANEIT\ABLEIPL-ANO\SCanal Santa Cruz Tramos\C.D. SANTA CRUZ.(P 1-6).dwg

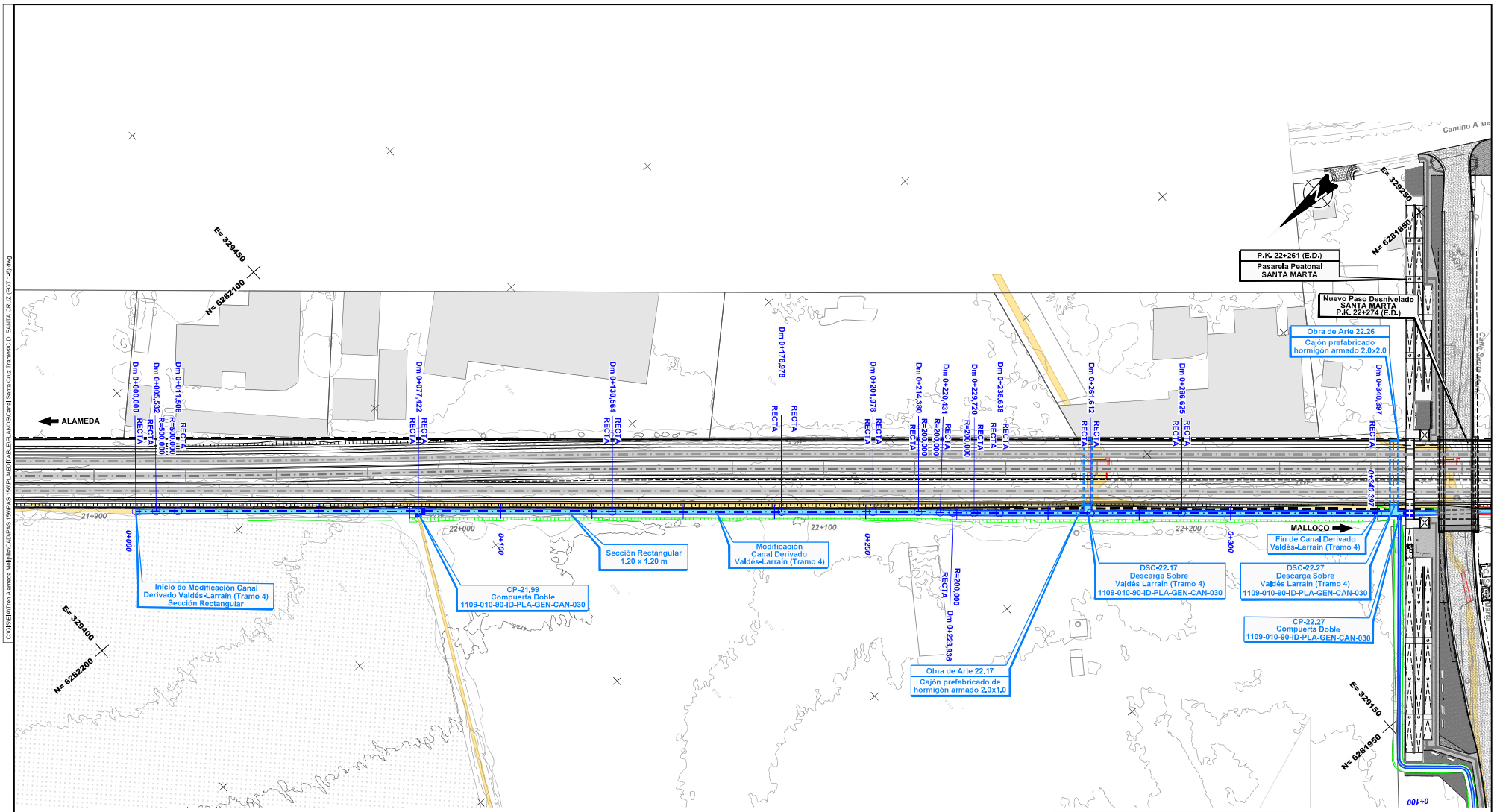


**Nota:** Los desvíos asociados a la secuencia constructiva de este canal se indican en la memoria "Modificación de canales de Riego, Tramo: Alameda-Malloco" 1109-010-00_ID-INF-GEN-CAN-001

**Notas:** Cierro dejará al canal fuera de Faja Vía en todos los casos. Ver detalle de conexión de los canales proyectados con canales u estructuras existentes y detalle de conexión en los cambios de trazado en lámina: 1109-030-00-ID-PLA-GEN-CAN-010

| REV. | FECHA | OBSERVACIÓN | PROY. | DIB. | REV. | APROB. |
|---|---|---|---|---|---|---|
| 1 | 24/04/18 | EMITIDO PARA REVISIÓN | R.S.M. | R.J.V. | M.V.I. | |

SUBCONTRATISTA

DIRECTOR DEL PROYECTO: MILLALÉN E. VILLALÓN I.

GERENTE DE PROYECTO TREN ALAMEDA - MELIPILLA: MIGUEL OSORIO HIDALGO

FECHA: ABRIL 2018

ESCALA (Area D): 1:500

EMPRESA DE LOS FERROCARRILES DEL ESTADO

GERENCIA DE PROYECTOS

GRUPOEFE

INGENIERÍA BÁSICA Y DE DETALLE DE LAS OBRAS CIVILES Y SISTEMAS FERROVIARIOS PARA EL MEJORAMIENTO INTEGRAL DE LA INFRAESTRUCTURA FERROVIARIA, TRAMO SANTIAGO-MELIPILLA

CONTENIDO: INGENIERÍA DE DETALLE DE REPOSICIÓN DE CANALES CANAL DERIVADO SANTA CRUZ PLANTA DE TRAZADO, TRAMO ALAMEDA - MALLOCO

NOMBRE PLANO: C.D. SANTA CRUZ.(PGT 1-6)

LÁMINA: 6 DE 6

REVISIÓN: 1

C:\GIS\BIM\Tren Alameda Melipilla\CAD\PAIS 1\06\PLANEIDIT\ABLEIPL-ANO\SCanal Santa Cruz Tramos\C.D. SANTA CRUZ.(PGT 1-6).dwg

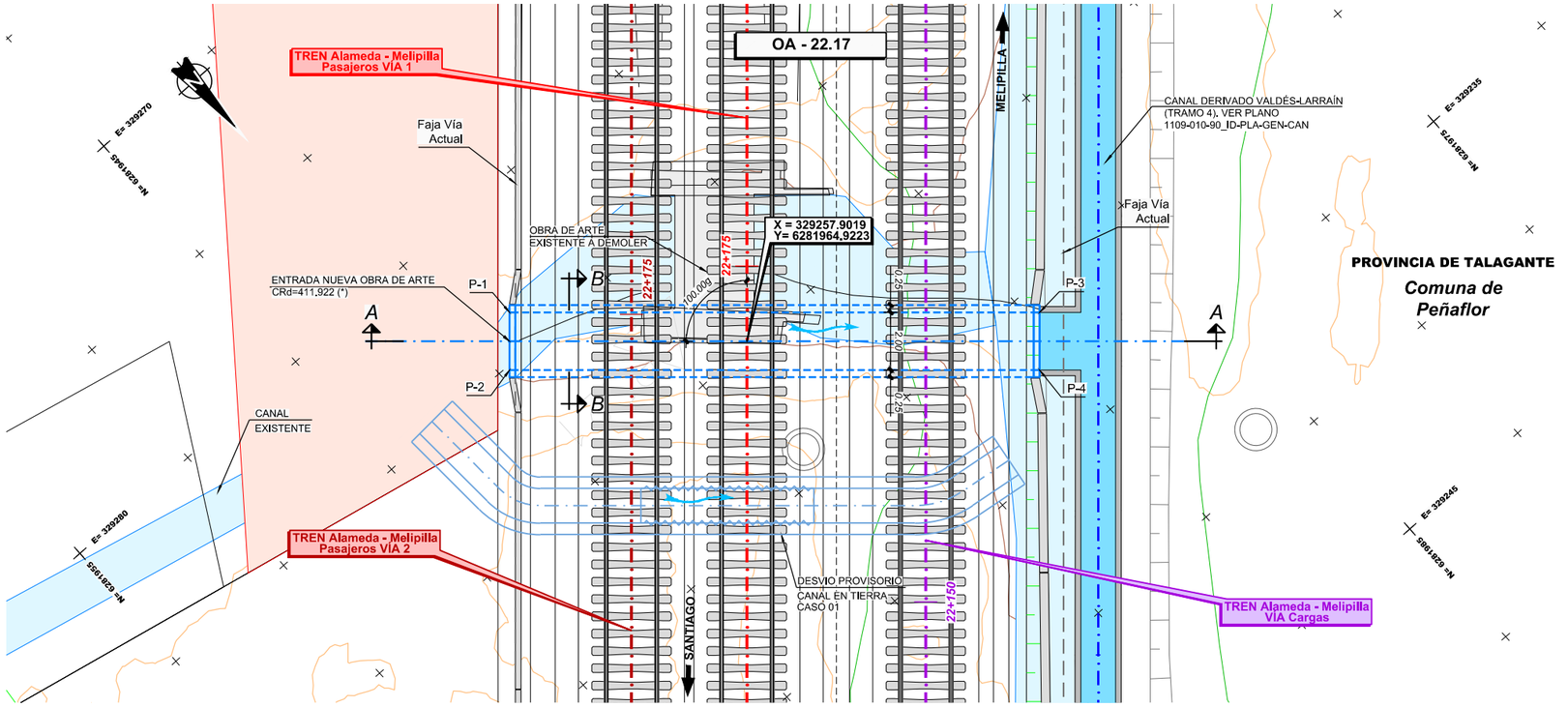


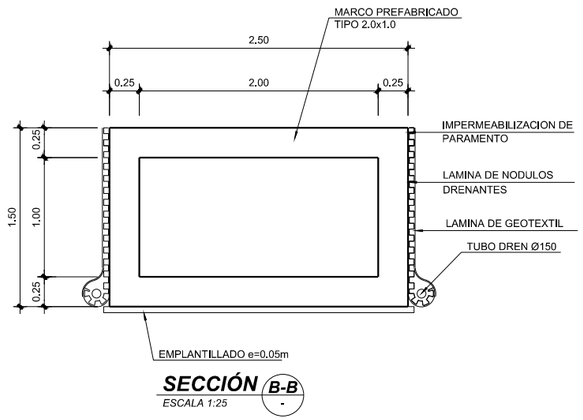


**SECCIÓN B-B**
*ESCALA 1:25*

## CUADRO DE COORDENADAS

| PUNTO | ESTE | NORTE | COTA(*) |
|---|---|---|---|
| P-1 | 329263.321 | 6281958.653 | 411.07 |
| P-2 | 329264.650 | 6281960.147 | 411.07 |
| P-3 | 329249.596 | 6281970.863 | 411.02 |
| P-4 | 329250.925 | 6281972.357 | 411.02 |

(*) CONFIRMAR COTAS EN OBRA

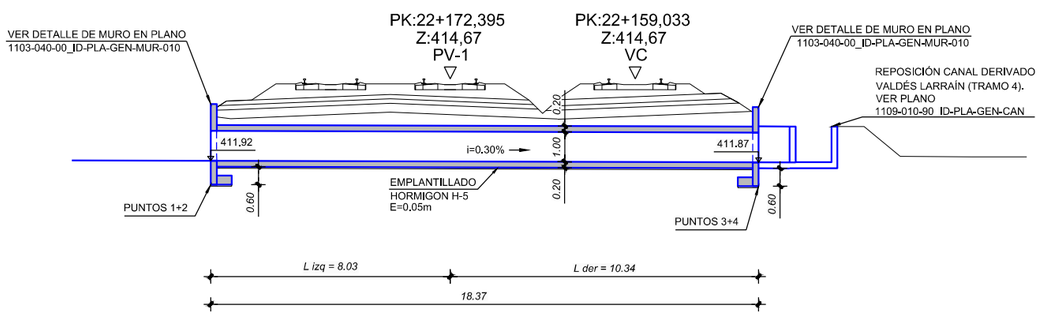


**SECCIÓN A-A**
*ESCALA 1:100*

**NOTA:**
**VER DIMENSIONES DE OBRAS EXISTENTES A DEMOLER O REHABILITAR EN DOCUMENTO 1105-050-00_ID-INF-GEN-OAD-002-E EN ANEXO 4**

**NOTA:**
**O.A. SE EJECUTARÁ DE ACUERDO AL CASO 01**

**NOTA :** **Ver Plano Situacion General 1105-000-00_ID-PLA-GEN-OAD-000**

| REV. | FECHA | OBSERVACIÓN | PROY. | DIB. | REV. | APROB. |
|---|---|---|---|---|---|---|
| D | 26/08/16 | EMITIDO PARA REVISIÓN | A.R.M. | J.M.F. | P.C. | L.J.F. |
| C | 23/02/16 | EMITIDO PARA REVISIÓN | P.C. C-C. | L.C.M. | E.M.S. | J.P.G. |
| B | 21/12/15 | EMITIDO PARA REVISIÓN | P.C. C-C. | L.C.M. | E.M.S. | J.P.G. |
| A | 26/10/15 | EMITIDO PARA REVISIÓN | P.C. C-C. | L.C.M. | E.M.S. | J.P.G. |
| F | 03/17 | EMITIDO PARA LICITACIÓN | A.R.M. | J.M.F. | P.C. | J.P.G. |
| E | 13/02/17 | EMITIDO PARA REVISIÓN | A.R.M. | J.M.F. | P.C. | L.J.F. |

idom
http://www.idom.com

SUBCONTRATISTA

DIRECTOR DEL PROYECTO
RICARDO H. GLADE CARREÑO

GERENTE DE PROYECTO TREN ALAMEDA - MELIPILLA
MIGUEL OSORIO HIDALGO

FECHA
MARZO 2017
ESCALA (Ansi D)
INDICADAS

EMPRESA DE LOS FERROCARRILES DEL ESTADO
GERENCIA DE PROYECTOS

GRUPOEFE

INGENIERÍA BÁSICA Y DE DETALLE DE LAS OBRAS CIVILES Y SISTEMAS FERROVIARIOS PARA EL MEJORAMIENTO INTEGRAL DE LA INFRAESTRUCTURA FERROVIARIA, TRAMO SANTIAGO-MELIPILLA

CONTENIDO:
INGENIERÍA DE DETALLE OBRAS DE ARTE Y DRENAJE
OA CANALES ALAMEDA - MALLOCO, O.A. 22.17
DEFINICIÓN GEOMÉTRICA

Nº PLANO
1105-050-90_ID-PLA-GEN-OAD-010

LÁMINA
1 DE 1

REVISIÓN
F

J:\Encargos\16778_MELIPILLA\0000_ENTREGA_17-03\ID\11.05 OAD ALA MALIPLA\EDITABLE\PLANOS\050_OA CANALES ALAMEDA MALLOCO\1105-050-90_ID-PLA-GEN-OAD-010.dwg